The 1st
National
Conference
on
Astrochemistry



主办单位：中国科学院大连化学物理研究所 | 南方科技大学
之江实验室 | 中国科学院紫金山天文台

2025年11月27-30日 | 中国 · 深圳

NCAC 2025

CONFERENCE MANUAL

目 录
CONTENTS

会议简介 01

组织机构 03

参会须知 04

日程安排 08

墙报目录 18

合作单位 22

Part · 1

会议简介
Conference Introduction

由中国科学院大连化学物理研究所、南方科技大学、之江实验室和中国科学院紫金山天文台联合举办的第一届全国天体化学研讨会将于2025年11月27-30日在广东省深圳市举行。

此次会议诚邀从事天文观测、理论模拟和实验室测量等相关研究的专家学者参加，展示天体化学领域中的最新成果，分析当前国际研究前沿和热点，交流我国天文化学及相关交叉学科的最新动态。热诚欢迎各位同行莅临会议！

会议内容

天体化学是一门融合天文学、物理和化学的交叉学科，系统研究宇宙中原子与分子的起源、演化机制及其在不同天体环境中的分布与作用。天体化学主要分支包括：1）星际化学；2）恒星与行星化学；3）天体光谱学；4）实验室天体化学；5）理论化学模拟；6）天体生物学；7）同位素天体化学；8）宇宙化学；9)尘埃与表面化学；10）技术方法与交叉学科等。

通过天文观测、理论建模和实验室模拟等手段，探索从宇宙大爆炸核合成到恒星与行星形成、再到生命前化学的跨尺度物质演化过程。随着科学技术的进步，天体化学在揭示宇宙结构演化与生命起源机制中发挥着日益关键的作用。

1. 天文观测与分子光谱
2. 星际介质化学动力学
3. 天文化学模型与计算化学
4. 分子云与恒星形成和演化
5. 行星大气同位素化学



Part · 2
组织机构
Conference Organization

大会主席： 杨学明 史生才 李 蔚

执行主席： 袁开军 全冬晖 李 婧

组 委 会：（拟 定）
常 强 程存峰 杜福君 冯 刚 冯思轶 傅碧娜 高 巍 龚 龑 勾 茜
郭 庆 韩山雨 何 佼 侯高垒 胡水明 胡茜茜 加尔肯·叶生别克 江 凌
李宏伟 李 娟 李 军 李小虎 刘 铁 孙中发 田善喜 王均智 王 科
王 鑫 王兴安 肖春雷 杨 涛 杨天罡 杨雪娟 曾小庆 张 泳 张智昱
赵东锋 甄军锋 郑卫军 周晓国 朱 铖

* 以上名单按姓氏拼音首字母排序

咨询方式

会议联系人

程丽娜 13500751034
李振兴 18225512832
张雨桐 15140320870

会务联系人

会议咨询 | 郭 鸿 18642676559
注册咨询 | 赵婧羽 18642697326
酒店咨询 | 矫路平 18342029223
发票咨询 | 马格格 13704830017

Part · 3
参会须知
Conference Notes

会议酒店

本次会议的住宿酒店为深圳大梅沙万豪万枫酒店和栖鸾山海度假酒店。**主楼与副楼办理入住均在大梅沙万豪万枫酒店前台。**

主楼：深圳大梅沙万豪万枫酒店
地址：深圳盐田区宋彩道1号



副楼：深圳大梅沙栖鸾山海度假酒店
地址：深圳市盐田区爱梅路1号



会场安排

会场地点：深圳大梅沙万豪万枫酒店二楼海棠厅、海韵厅
签到地点：深圳大梅沙万豪万枫酒店一楼入口签到处


· 会场


· 签到处



深圳大梅沙 万豪万枫酒店 2F 平面图

交通指南

深圳坪山站 ——— 大梅沙万豪万枫酒店：**21km**，约35分钟车程
深圳福田站 ——— 大梅沙万豪万枫酒店：**32km**，约45分钟车程
深 圳 东 站 ——— 大梅沙万豪万枫酒店：**28km**，约40分钟车程
深 圳 北 站 ——— 大梅沙万豪万枫酒店：**38km**，约50分钟车程
深圳宝安国际机场–大梅沙万豪万枫酒店：**65km**，约70分钟车程

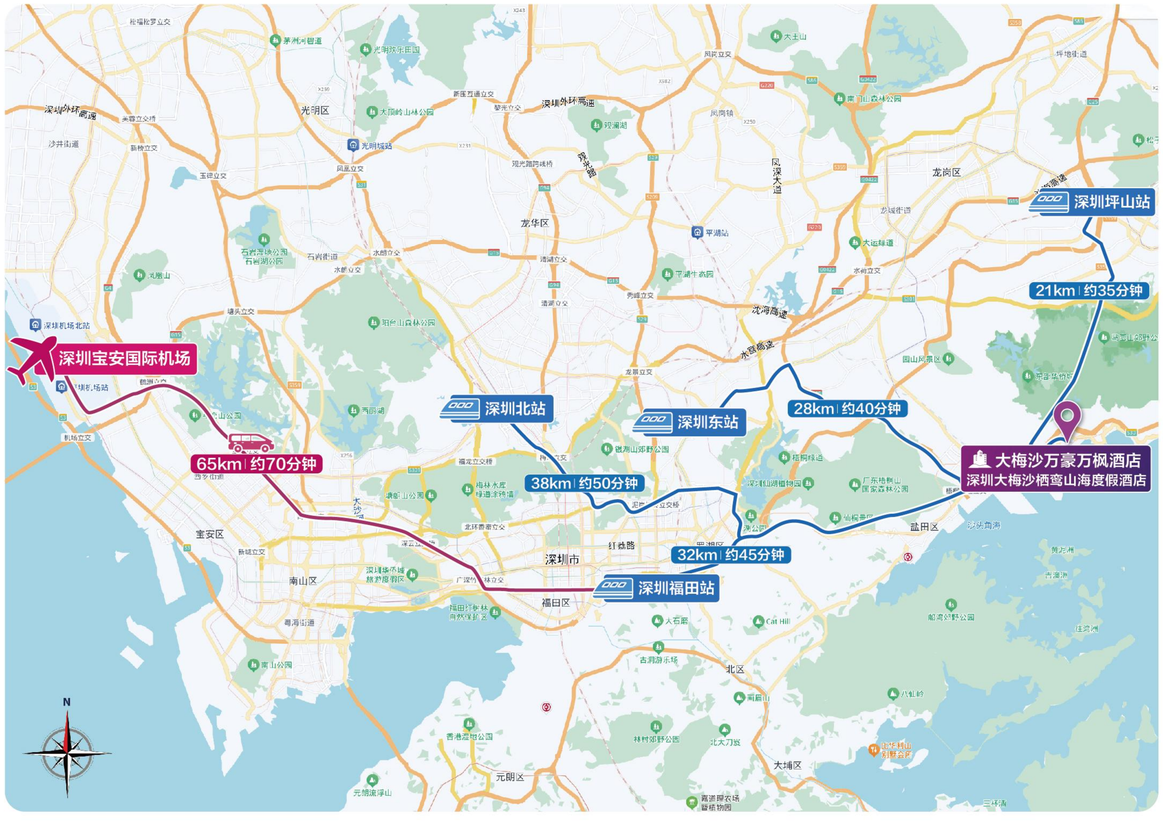

用餐安排

早餐请持房卡于入住酒店用餐，用餐时间以酒店公示为准；
午、晚餐请持会议餐券前往指定地点用餐，具体安排如下：

日期	午/晚餐	形式	时间	地点
11月27日	晚餐	自助餐	17:30–20:30	2F万枫餐厅
11月28日	午餐	自助餐	12:00–13:30	2F万枫餐厅
	晚餐	圆桌餐	18:30	2F海棠厅
11月29日	午餐	自助餐	12:00–13:30	2F万枫餐厅
	晚餐	自助餐	17:30–19:30	2F万枫餐厅
11月30日	午餐	自助餐	12:00–13:30	2F万枫餐厅
	晚餐	自助餐	17:00–19:00	2F万枫餐厅

温馨提示

会议期间天气凉爽干燥，昼夜温差较大，请根据体感准备轻薄外套，以备早晚低温。

· 11月27日， 日间最高气温23℃，夜间最低气温14℃
· 11月28日， 日间最高气温22℃，夜间最低气温12℃
· 11月29日， 日间最高气温22℃，夜间最低气温11℃
· 11月30日， 日间最高气温23℃，夜间最低气温14℃

会场酒店Wifi连接提示：
WiFi MarriottBonvoy 会议接入代码：**89791888**



Part · 4
日程安排
Conference Schedule

整体日程

大会会议时间： 2025年11月27-30日

会议交流形式： 大会报告、主旨报告、邀请报告、口头报告和墙报，并设立优秀墙报奖。

会期日程安排： 11月27日大会报到；11月28日上午进行大会开幕式、大会报告，下午进行两个分会与墙报交流；11月29日全天进行两个分会报告交流；11月30日继续两个分会报告交流，下午举行闭幕式。

整体日程安排				
11月27日	会议报到 1F 酒店大堂			
11月28日	开幕式/大会报告 2F 海棠厅	分会一 2F 海棠厅	分会二 2F 海韵厅	墙报交流 2F 墙报区
11月29日	分会一 2F 海棠厅		分会二 2F 海韵厅	
11月30日	分会一 2F 海棠厅	分会二 2F 海韵厅	闭幕式 2F 海棠厅	

海棠厅

时间：2025年11月28日

开幕式/大会报告

时间	报告人/报告单位	报告题目	主持人
08:30-08:45	开幕式		袁开军
合影留念			
08:45-09:30	杨学明 中国科学院大连化学物理研究所	星际分子光化学动力学研究	周鸣飞
09:30-10:15	史生才 中国科学院紫金山天文台	我国亚毫米波/太赫兹天文发展现状与规划	
会间休息			
10:30-11:15	李　蒚 清华大学	构建宇宙氢分子：从物理到化学	谢代前
11:15-12:00	柳卫平 南方科技大学	大山深处仰望星空：JUNA锦屏深地核天体物理进展	
午　餐			



海棠厅

分会一

时间：2025年11月28日【下午】

时间	报告人/报告单位	报告题目	主持人
14:00–14:25	(K) 王兴安 中国科学技术大学	量子态分辨的分子散射实验研究	高　蕨
14:25–14:45	(I) 李宏伟 中国科学院大连化学物理研究所	低温气相下CH与含氧化合物反应动力学研究	
14:45–15:05	(I) 孙中发 安徽师范大学	时间延迟速度成像研究星际氧冰和 一氧化碳冰光脱附动力学	
15:05–15:25	(I) 胡勇军 华南师范大学	Single Photoionization Induced the Ion-molecular Reaction in Prebiotic Molecules Complex	
会间休息			
15:40–16:05	(K) 唐国强 中国科学技术大学	带电粒子与分子反应动力学	王兴安
16:05–16:25	(I) 董文锐 中国科学院大连化学物理研究所	激光光谱方法在反应动力学 及离子光谱研究中的应用	
16:25–16:45	(I) 唐小锋 中国科学院合肥物质科学研究院	真空紫外光电离质谱及应用研究	
16:45–17:05	(I) 张秀辉 北京理工大学	大气含碘颗粒物形成机制	
17:05–18:30	墙报交流、评选		
晚　　餐			

海韵厅

分会二

时间：2025年11月28日【下午】

时间	报告人/报告单位	报告题目	主持人
14:00–14:25	(K) 李　娟 中国科学院上海天文台	银河系中心区域广泛分布的湍流致热分子气体	张　泳
14:25–14:45	(I) 吴　刚 中国科学院新疆天文台	恒星形成区的内落和外流	
14:45–15:05	(I) 李广兴 云南大学	物理天文学中的计算驱动知识发现	
15:05–15:25	(I)Thomas Bisbas 之江实验室	A multi-dimensional approach to modelling photodissociation regions	
会间休息			
15:40–16:05	(K) 张　泳 中山大学	利用FAST搜寻多环芳烃旋转谱	李　娟
16:05–16:25	(I) 龚　奎 中国科学院紫金山天文台	大小麦哲伦云中的星际分子	
16:25–16:45	(I) 刘　铁 中国科学院上海天文台	ALMA观测大质量恒星形成区进展	
16:45–17:05	(I) 张江水 广州大学	银河系星际介质同位素丰度比的系统观测研究	
17:05–17:25	(I) 刘　超 中国科学院国家天文台	FAMAE——中长波红外空间巡天计划	
17:25–18:30	墙报交流、评选		
晚　　餐			

海棠厅

分会一

时间：2025年11月29日【上午】

时间	报告人/报告单位	报告题目	主持人
08:30–08:55	(K) 曾小庆 复旦大学	含磷星际小分子的化学演化	王凤燕
08:55–09:15	(I) 朱　铖 中国科学院化学研究所	星际环状含硫分子的生成	
09:15–09:35	(I) 李传亮 太原科技大学	He_2的吸收光谱及其在近红外区域的预解离	
09:35–09:55	(I) 周晓国 中国科学技术大学	电子–离子符合成像技术 在小分子同分异构体甄别的应用探索	
09:55–10:10	(O) 杨正海 华东师范大学	星际含硅与生命前分子的形成与演化研究	
会间休息			
10:25–10:50	(K) 郑卫军 中国科学院化学研究所	金属碳化物的光电子能谱: 为天文观测提供基本信息	胡水明
10:50–11:10	(I) 杨天罡 南方科技大学	低温量子态可调的反应动力学系统及实验进展	
11:10–11:30	(I) 简继文 浙江师范大学	碳链反应活性与机制: 从实验室测量到星际复杂环境	
11:30–11:50	(I) 王丽娜 复旦大学	高活性含硫星际物种的光谱与反应	
11:50–12:05	(O) 官凯文 中国科学技术大学	同步辐射光电离质谱探究 炔丙基自由基的电子调控反应	
午　餐			

海韵厅

分会二

时间：2025年11月29日【上午】

时间	报告人/报告单位	报告题目	主持人
08:30–08:55	(K) 张智昱 南京大学	使用分子谱线测量 CNO 同位素丰度	缪　巍
08:55–09:15	(I) 王　科 北京大学	EPIC: The Early Phase and Initial Conditions of Galactic massive star formation probed using molecular spectral lines	
09:15–09:35	(I) 蔡肇伟 中国科学院国家天文台	JWST 揭示类星体驱动的复杂有机分子高速外流	
09:35–09:55	(I) Gleb Fedoseev 中国科学院新疆天文台	Surface Chemistry of Interstellar Carbon Chains	
09:55–10:10	(O) 邱逸盛 之江实验室	基于深度强化学习的星际分子光谱拟合	
会间休息			
10:25–10:50	(K) 李小虎 中国科学院新疆天文台	AGB 星星周 PAHs 分子研究	全冬晖
10:50–11:10	(I) 王力乐 北京大学	尘埃催化氢分子形成中的核量子效应	
11:10–11:30	(I) 谢长建 西北大学	小分子光解中的模式特异性	
11:30–11:50	(I) 张　凤 中国科学技术大学	星际介质中多炔阴离子（$C_{2n}H^-$）的 电子结构及光电离性质的理论研究	
11:50–12:05	(O) 朱正平 之江实验室	RAYTHEIA：用于三维星际介质模拟的 高性能光线追踪算法	
午　餐			

海棠厅

分会一

时间：2025年11月29日【下午】

时间	报告人/报告单位	报告题目	主持人
14:00–14:25	(K) 傅碧娜 中国科学院大连化学物理研究所	基于基本不变量-神经网络势能面的 量子态分辨动力学机制	李　军
14:25–14:45	(I) 李安阳 西北大学	气相离子分子反应势能面构建和动力学研究	
14:45–15:05	(I) 赵　斌 南方科技大学	甲烷与H/O/Cl原子反应中的振动汇报模式	
15:05–15:25	(I) 龙　波 贵州民族大学	Criegee中间体的大气化学反应动力学	
15:25–15:40	(O) 黄嘉宇 大连理工大学	冷分子反应的含时量子波包研究： 相互作用区解耦方法	
会间休息			
15:55–16:20	(K) 勾　茜 重庆大学	生命的宇宙化学起源： 热分子云核中复杂酰胺的发现与形成机制	肖春雷
16:20–16:40	(I) 赵东锋 中国科学技术大学	大气氦激光雷达光源及探测关键技术研究	
16:40–17:00	(I) 程存峰 中国科学技术大学	分子的精密激发和测量	
17:00–17:20	(I) 潘慧琳 南方科技大学	甲烷在118nm的光解动力学及其同位素效应	
17:20–17:40	(I) 李子玉 中国科学院化学研究所	气相金属团簇促进星际惰性小分子 活化与氮-碳偶联机制研究	
17:40–17:55	(O) 汤泽远 海南大学	星际超氢化多环芳烃的多光子解离 动力学与红外光谱研究	
晚　餐			

海韵厅

分会二

时间：2025年11月29日【下午】

时间	报告人/报告单位	报告题目	主持人
14:00–14:25	(K) 缪　巍 中国科学院紫金山天文台	面向天文应用的太赫兹超导热电子混频器技术	张智昱
14:25–14:45	(I) 郝　蕾 中国科学院上海天文台	利用二维光谱探测星系 及活动星系核中的金属丰度分布	
14:45–15:05	(I) 王　舒 中国科学院国家天文台	基于JWST的褐矮星大气与尘埃特性研究	
15:05–15:25	(I) 刘　尧 西南交通大学	基于JWST/MIRI红外光谱的 尘埃矿物学和气体性质研究	
15:25–15:40	(O) 张聪聪 湘潭大学	基于JWST研究剑鱼座30恒星 形成区多环芳香烃发射特征	
会间休息			
15:55–16:20	(K) 邱科平 南京大学	对大质量冷分子云核的观测研究	龚　奎
16:20–16:40	(I) 冯思轶 厦门大学	ICE project：Chemistry in the Interstellar shocked Environment	
16:40–17:00	(I) 吕　行 中国科学院上海天文台	银河系中心分子带 极端物理化学环境下的恒星形成	
17:00–17:15	(O) 李尚活 南京大学	大质量原恒星团中的多星系统形成	
17:15–17:30	(O) 张驰军 深圳技术大学	重离子辐照CO团簇分子解离和结构重排	
晚　餐			

海棠厅

时间：2025年11月30日

分会一

时间	报告人/报告单位	报告题目	主持人
08:30-08:55	(K) 李　军 重庆大学	气相和气液界面分子反应动力学	傅碧娜
08:55-09:15	(I) 胡茜茜 南京大学	硫化氢不同波段下的光解动力学机制	
09:15-09:35	(I) 朱　通 华东师范大学	AI和物理双驱动的复杂反应网络构建	
09:35-09:55	(I) 赵　龙 中国科学技术大学	基于同步辐射探索极端环境下 多环芳香烃生长机制	
09:55-10:10	(O) 付艳林 中国科学院大连化学物理研究所	预训练模型加速反应势能面构建与动力学研究	
会间休息			
10:25-10:50	(K) 杨　涛 华东师范大学	星际化学新范式： 超越传统结构的星际分子形成与探测	杨天罡
10:50-11:10	(I) 冯　刚 重庆大学	环状星际分子候选者的实验室转动光谱研究	
11:10-11:30	(I) 何　佼 深圳技术大学	星际尘埃冰幔表面物理化学过程 以及红外光谱的实验研究	
11:30-11:50	(I) 姜洪岩 南方科技大学	N_2在Ru(0001)表面非弹性散射的动力学研究	
11:50-12:05	(O) 赵博伟 中国科学院国家天文台	本地恒星形成区的三维分形结构	
午　餐			
14:00-14:25	(K) 王均智 广西大学	分子天体化学的射电观测研究	李小虎
14:25-14:45	(I) 汤新弟 中国科学院新疆天文台	恒星形成区气体加热机制研究进展	
14:45-15:05	(I) 邱建杰 井冈山大学	21微米源中气态CS分子的物理和化学特性研究	
15:05-15:25	(I) 汤宁宇 安徽师范大学	星际介质中从原子氢到分子氢的演化	
会场调整			
16:00-16:30	闭幕式		

海韵厅

时间：2025年11月30日

分会二

时间	报告人/报告单位	报告题目	主持人
08:30-08:55	(K) 全冬晖 之江实验室	AI赋能天体化学建模研究进展	邱科平
08:55-09:15	(I) 葛继兴 中国科学院新疆天文台	分子云天体化学模型的一些进展	
09:15-09:35	(I) 常　强 山东理工大学	带孔多相天体化学模型	
09:35-09:55	(I) 王　昭 广西大学	AI赋能星际多环芳烃红外光谱的高通量计算	
09:55-10:10	(O) 许雪飞 清华大学	星际空间的单分子反应动力学： 背景辐射-碰撞竞争活化机制	
会间休息			
10:25-10:50	(K) 高　巍 中国科学院化学研究所	离子-分子转动传能动力学	侯高垒
10:50-11:10	(I) 王凤燕 复旦大学	硅二聚体与金属化合物的光解动力学： 天体分子物理与化学过程的探索	
11:10-11:30	(I) 李卫星 复旦大学	星际分子团簇的实验室光谱测量	
11:30-11:50	(I) 王占东 中国科学技术大学	过氧化物光电离截面的测量与光解动力学研究	
11:50-12:05	(O) 卢　博 河北师范大学	磷氢化合物的光化学反应研究	
午　餐			
14:00-14:25	(K) 林　莽 中国科学院广州地球化学研究所	早期太阳系氧同位素异常的困惑	袁开军
14:25-14:45	(I) 韩山雨 南京大学	SO_2 C̃态中竞争途径的非统计预解离	
14:45-15:05	(I) 帅　全 中国科学院大连化学物理研究所	星际中的激发态原子反应： $O(^1D)/S(^1D)$与甲烷的反应动力学研究	
15:05-15:25	(I) 朱伯靖 中国科学院云南天文台 中国科学院天文大科学研究中心	多组分同位素的高能加速机制：分形湍流磁重联 与流体-磁流体-动理学耦合混合模拟研究	
15:25-15:40	(O) 晏　浩 南京大学	非极地地区月壤中OH和H_2O的含量和分布	
会场调整			
16:00-16:30	闭幕式		

Part · 5
墙报目录
Poster List

序号	题目	报告人
P01	年轻大质量恒星形成区的化学结构(III). 低温化学	高乐涵 厦门大学
P02	CO自屏蔽效应对光谱特征的依赖性	杨乐乐 中国科学院广州地球化学研究所
P03	Ionizing Radiation Exposure on Arrokoth Shapes a Sugar World	张超江 中国科学院大连化学物理研究所
P04	1,2-二氢萘，1,4-二氢萘，1,2,3,4-四氢萘的转动光谱	李钰婷 重庆大学
P05	基于级联超表面的太赫兹光谱系统	罗政恒 中国科学院紫金山天文台
P06	高分辨光电子成像装置的搭建与低温负离子光电子谱研究	张鋆烨 中国科学技术大学
P07	星际分子C_2的高激发态：光谱特征与能级寿命	李　娣 中国科学院化学研究所
P08	$C_3O_2^+$的电子振动光谱研究	李佑卿 中国科学技术大学
P09	同一起源，不同演化：环境对原恒星冰体成分的影响	赖金枝 中国科学院国家天文台
P10	HONO的$S_1(\tilde{A}^1A'')$态光解动力学研究	张泽杰 西北大学
P11	分子云化学性质分析工具PDFchem及其应用： Orion A 中的碳原子丰度研究	蒋雪健 之江实验室
P12	$C_{60}H^+$寻踪	胡　懿 中山大学
P13	线形碳链HC_4O^+的电子光谱研究	李振振 中国科学技术大学
P14	应用于天文观测的超导动态电感探测器的准粒子寿命表征	耿　伟 中国科学院紫金山天文台
P15	FAST 对行星状星云星周中性氢的搜寻	刘均洋 中山大学
P16	丙烯腈-水团簇结构与动力学的微波光谱研究	梁　悦 复旦大学
P17	宽带微波光谱研究$SO_3(H_2S)$在水团簇中的反应路径	张淑瑶 复旦大学
P18	新型高频啁啾脉冲微波光谱仪的建设	高志文 复旦大学
P19	三硫代碳酸乙烯酯的转动光谱	马　阳 重庆大学
P20	宽带微波光谱研究苯甲腈-水团簇结构及其溶剂化效应	张　婷 复旦大学
P21	氨基酸的氢同位素分馏效应	托力哈娜依 · 吐尔洪江 南京大学
P22	基于Δ-ML的神经网络透热化方法构建高精度耦合势能面	侯思婷 西北大学
P23	基于高斯递推算法的光电离（脱附）截面计算程序发展	李东阳 中国科学技术大学
P24	分子取向激发及量子态调控	喻萌翌 中国科学技术大学
P25	破译亚硫酰亚胺（HNSO）的光化学：同分异构体和隧道控制反应	李雨阳 复旦大学
P26	$Ar^+(^2P_{1/2})$ + CO 电荷转移反应的高精度 非绝热势能面及动力学研究	商云龙 中国科学院大连化学物理研究所
P27	甲硫醇的紫外光解：$S(^1D)$通道	巫雨承 中国科学院大连化学物理研究所
P28	用于研究 B^+ 与 H_2O 反应动力学的高精度置换不变势能面	李俊龙 重庆大学

序号	题目	报告人
P29	氮化磷的星际化学演化：[P, N, $H_{1,2}$] 异构体	姜俊杰 复旦大学
P30	氯甲烷在价态与里德伯态光解的时间切片离子速度成像	周顺阳 中国科学院大连化学物理研究所
P31	时间延迟质谱-影像研究一氧化碳分子 冰面光脱附动力学	丁国庆 安徽师范大学
P32	星际尘埃和星际冰模拟实验装置	孔德轩 深圳技术大学
P33	OCS的双光子光解离动力学研究：S(^{1}S)原子通道	董永昕 中国科学院大连化学物理研究所
P34	CS_2双光子解离动力学研究：S(^{1}S)原子通道	杨帅康 中国科学院大连化学物理研究所
P35	SO_2分子在300nm双光子光解动力学研究	罗子杰 中国科学院大连化学物理研究所
P36	HOD光解动力学中的“单缝衍射”机制	王俊彦 南京大学
P37	低温态选择锂原子反应动力学研究	汪　鑫 南方科技大学
P38	克里奇中间体与全氟异丁腈的反应	姜淏天 中国科学院大连化学物理研究所
P39	冷分子碰撞传能研究	王少培 中国科学技术大学
P40	自旋-轨道态选择的Ar^+与CO的电荷转移动力学研究	王汉尧 中国科学院化学研究所
P41	F+C_2H_2 反应的高精度全维势能面构建	娄　敬 中国科学院大连化学物理研究所
P42	α, β不饱和羰基化合物在星际低温环境下的高效气相合成	周飞跃 中国科学院大连化学物理研究所
P43	低温下S+HD反应动力学研究	李　煜 中国科学院大连化学物理研究所
P44	一种适用于反应散射的紧凑型离子透镜	张　玉 中国科学技术大学
P45	基于星际化学的激发态分子制备	温黎平 南方科技大学

序号	题目	报告人
P46	氰化氢/异氰化氢与氯化氢的氢键作用复合物	杜延麒 复旦大学
P47	高温天体环境中的三原子体系解离动力学的量子波包研究	敖奕辰 重庆大学
P48	Ar+HF体系转动传能动力学研究	步允霆 南京大学
P49	低温激发态离子-分子反应的动力学研究	彭永旭 南方科技大学
P50	Fe(100)金属表面吸附氢原子渗透进入次表层及体相过程	吴棚举 中国科学院大连化学物理研究所
P51	单重基态二氧化碳的光解离	齐建军 中国科学院大连化学物理研究所
P52	NO 在 Cu(111)表面解离的全维势能面构建和动力学研究	彭天泽 中国科学院大连化学物理研究所
P53	基于 FI-NN 基态势能面与 QCT 的甲醇（CH_3OH）光解模拟：O + CH_4 通道可达性、通道选择与稳健性评估	李俊龙 中国科学院大连化学物理研究所
P54	Competing Quantum Tunneling Processes of Heavy and Light Particles in Isocyanic Acid Radical Anions	唐晶晶 复旦大学
P55	H_2S $3^1A'$ 态的光解离动力学：双重交叉诱导势垒的主导作用	李　馨 南京大学
P56	光化学反应装置的研制——连接微观态态反应与宏观同位素组成的桥梁	孙　翔 中国科学院大连化学物理研究所
P57	SO_2的C态光解非绝热动力学研究	徐逸菲 南京大学
P58	基于光腔色散光谱的高精度气体稳定同位素探测	李进科 中国科学技术大学
P59	热核中丙酮的大样本观测研究	张　霞 中国科学院新疆天文台
P60	反射星云NGC 2023在3mm波段的谱线巡测研究	马　蓉 中国科学院新疆天文台
P61	富碳AGB星IRC+10216的多频段谱线巡测研究	庹　娟 中国科学院新疆天文台
P62	行星大气光化学模拟实验装置及应用	赖悦苗 南方科技大学

Part · 6
合作单位
Supporting Agency

日扬科技 HIGHLIGHT TECH CORP.

创锐光谱 TIME-TECH SPECTRA
中国电子科技集团公司第五十四研究所
PFEIFFER VACUUM+FAB SOLUTIONS
天核机电 TIANHE
EDWARDS
SPARK闪光科技
LBTEK 麓邦光电
NOVAE 上海砧源
Leybold
翔羽真空 xiangyu
卓凌精密 ZHUOLING PRECISION
Agilent Trusted Answers
东方超算云 CHINA HPC
DEYANG
GENUINE 芷云光电
Keamtech 镭宝光电
PulsePower 脉动科技
青岛腾龙 www.tlwb.com.cn
Intelligent Computing A SCIENCE PARTNER JOURNAL
PARATERA 并行
Chinese Journal of Chemical Physics
chemistry

日扬电子科技（上海）有限公司
HIGHLIGHT TECH (SHANGHAI) CORP.

真空领域的专家
Expert in Vacuum

扫码了解更多关于日扬科技

日扬电子科技(上海)有限公司为日扬科技股份有限公司全资子公司,公司成立2001年，是真空技术设备的制造商和真空领域全方位整合服务的供应商，以真空镀膜技术应用于生活、3C产品、半导体、光电、触控面板产业、太阳能光伏产业等，独特真空系统整合设计和制造镀膜薄膜沉积系统、真空镀膜腔体、真空大型设备和真空零组件，成为客户事业伙伴。

扫码下载产品电子资料

零部件产品

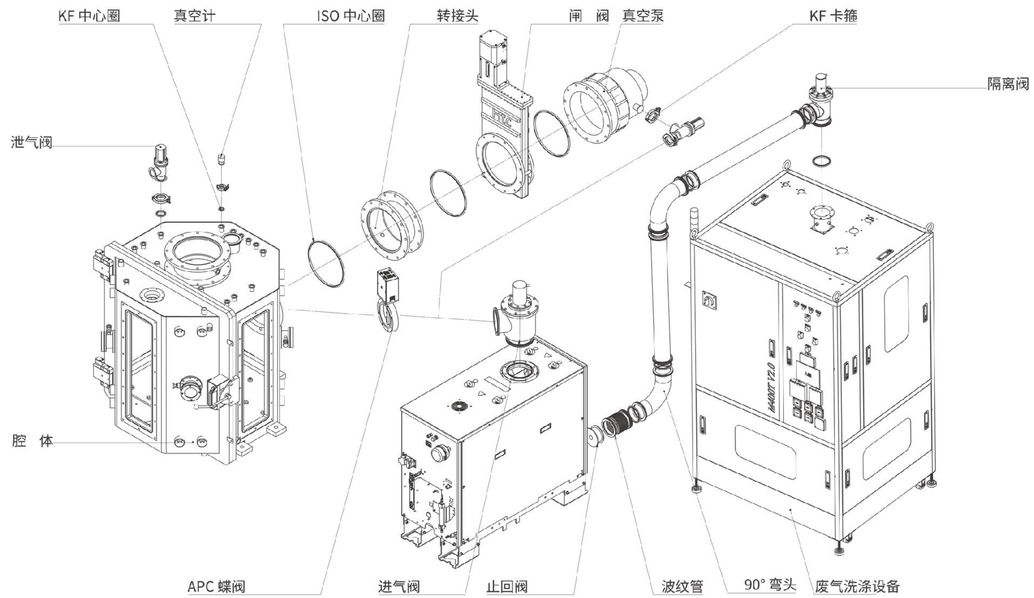

日扬电子科技（上海）有限公司
HIGHLIGHT TECH (SHANGHAI) CORP.
地址：上海市宝山区城银路51号　　官网：www.high-light.com.cn
电话：021-36162036　　邮箱：htcvacuum@high-light.com.cn

Notes
会议记录

Notes
会议记录

2025 第一届全国天体化学研讨会

2025年11月27-30日 | 中国 · 深圳

DICP 南方科技大学 SOUTHERN UNIVERSITY OF SCIENCE AND TECHNOLOGY 之江实验室 ZHEJIANG LAB 中国科学院紫金山天文台 PURPLE MOUNTAIN OBSERVATORY, CAS

2025

2025年11月27-30日 | 中国 · 深圳

主办单位：中国科学院大连化学物理研究所
南方科技大学
之江实验室
中国科学院紫金山天文台

会议官网

会议摘要集

照片直播